LEGENDA

- bestaande situatie
- bebouwing
- 14a huisnummer
- nieuw hekwerk
- TR transformatorstation
- zoekgebied batterij, transformatorstation en inkoopstation
- zonnepanelen

0 20 40 60 80m
Schaal 1:2000

DEFINITIEF

Statenlijnland

SWECO

Project
Zonnepanelen A12

Onderwerp
Overzicht

Projectnummer	Opdrachtgever	Versie	Datum uitvoer objecten	Crosscyclus	Contractnummer
51037181	51037181-TOI1-Gebuitbeel A12-L21	-	21-07-2026		

Blad	Van	Schaal	Formaat	Kaartlaag	Gr.	Dim.	Rev.
1	1	1:2000	A1-L (594X1680)	GROENINGEN	10D0		

Bestand: 51037181-TOI1-Gebuitbeel A12-L21.dwg

LEGENDA
bestaande situatie
bebouwing
huisnummer
locatie dwarsprofiel met nummer
nieuw hekwerk, hoogte 180cm, kleurstelling donkergroen
transformatorstation, 205x285x315cm
locatie compactstation 2.000kVA, kleurstelling donkergroen / donkerantraciet
zoekgebied batterij, transformatorstation en inkoopstation
zonnepanelen
Hoofdweg
Rijksweg
Rijksweg
Rijks

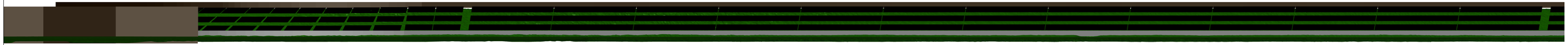

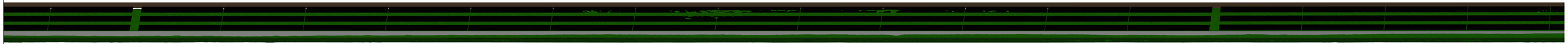

DEFINITIEF

Opdrachtgever
Provincie Utrecht

Project
Zonneparkenlan A12
Aanzicht gemeente Utrecht

SWECO

Tekeningnummer	Tekeningnaam	Datum	Datum laatste wijziging	Formaatcode	Contrasteur
01022TB00	01022TB00-Visualisatie01v0.0	-	27-07-2020		

Schaal	Tekenaar	Controleur	Goedkeuring	Revisie	Vervangt
1:1000				00	00
1:1000				00	00

Principe inrichting westkant

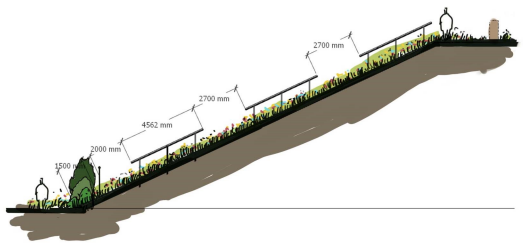

Principe profiel 3 rijen zonnepanelen

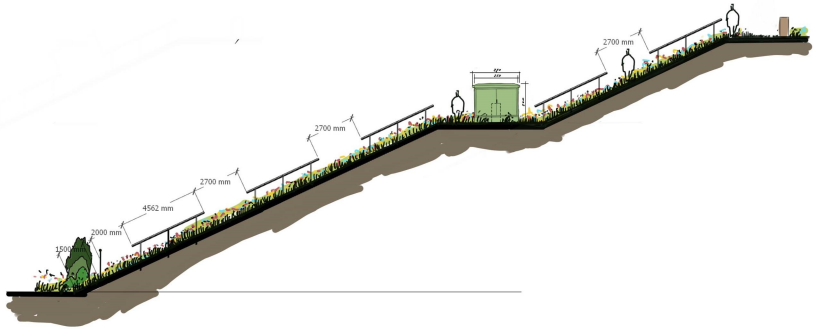

Principe profiel 5 rijen zonnepanelen

Legenda

Toegang trafo via rotonde N198, Veldhuizerweg

Trafo inpassen tussen sloot en teen talud met beperkt parkeren. Afsluiten met hekwerk en afschermen met lage struiken. Toegang talud via achterzijde

Talud begroeien met lage struiken in combinatie met bloemrijkgrasmengsel. Hekwerk met haag ter afscherming langs Veldhuizerweg en talud. Tafels ca. 9,6 m.

Toegang trafo op talud via N198, Veldhuizerweg. Entree punt afschermen met bomen in combinatie met lage struiken. Hekwerk omhoog langs talud

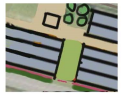

Toegang onderhoud trafo bovenkant talud langs muur. Behouden en inpassen bestaande bomen Toegang nooddiensten min. 3m breed. Haag en gaashekwerk ter afsluiting langs weg en talud

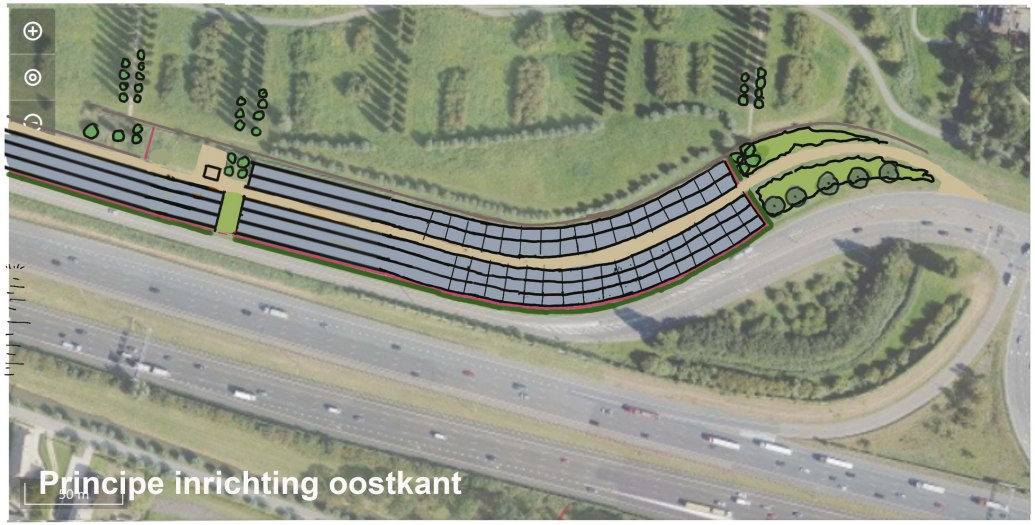

Principe inrichting oostkant

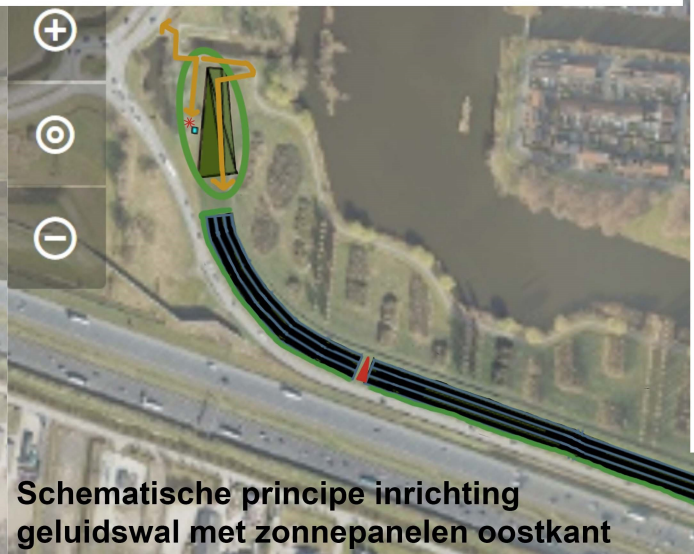

Schematische principe inrichting geluidswal met zonnepanelen oostkant

Principe gaashekwerk, kleur donkergroen

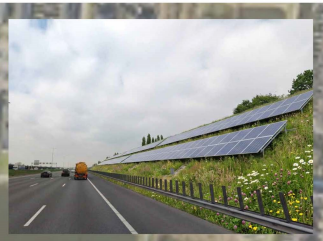

Principe begroeing talud

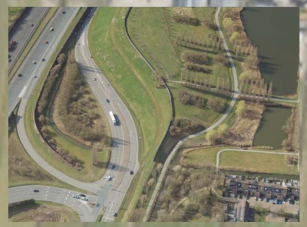

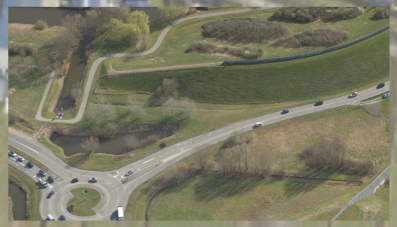

Bestaande situatie oost- en westkant

Zonnepark Geluidswal A12 Oostkant, Veldhuizen

SWECO

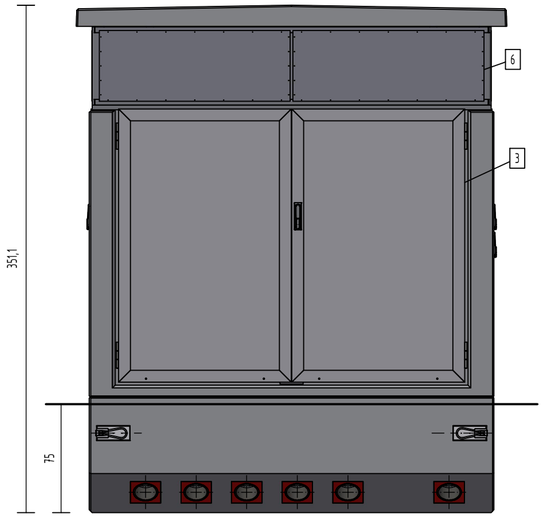

Ansicht A

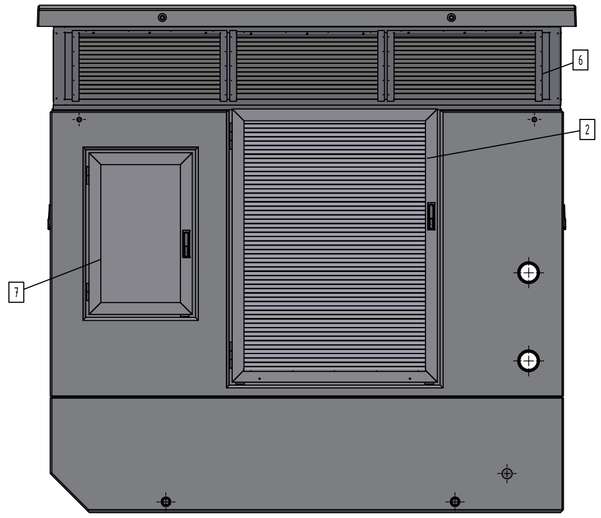

Ansicht B

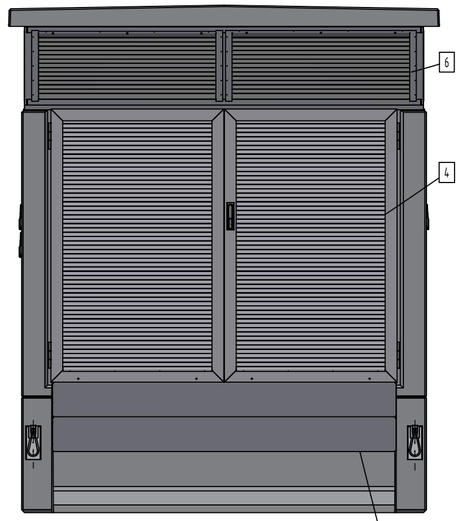

Ansicht C

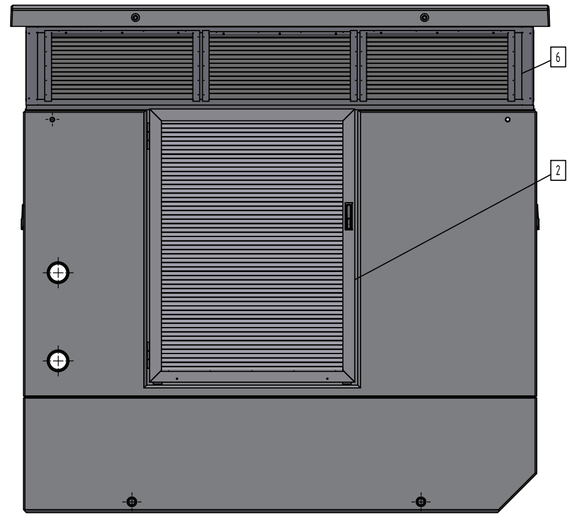

Ansicht D

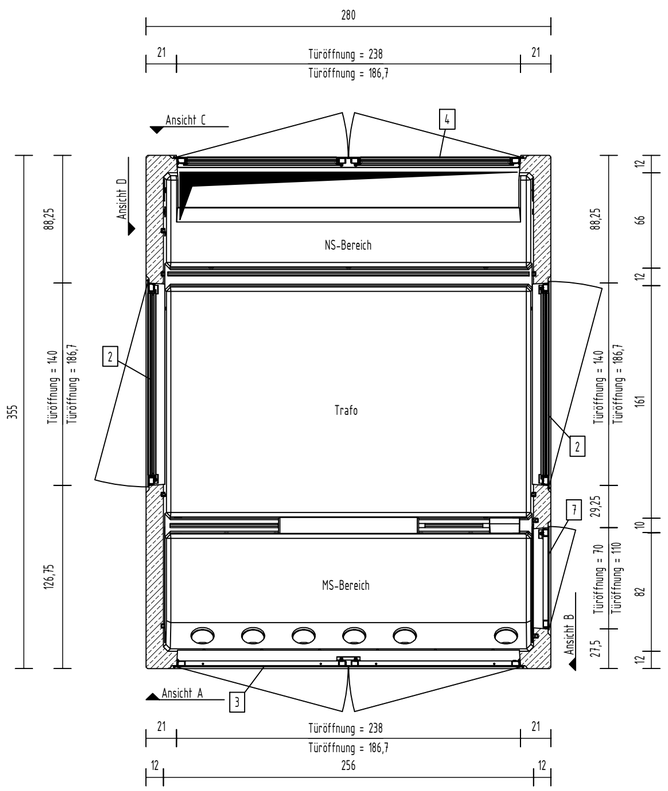

Grundriss

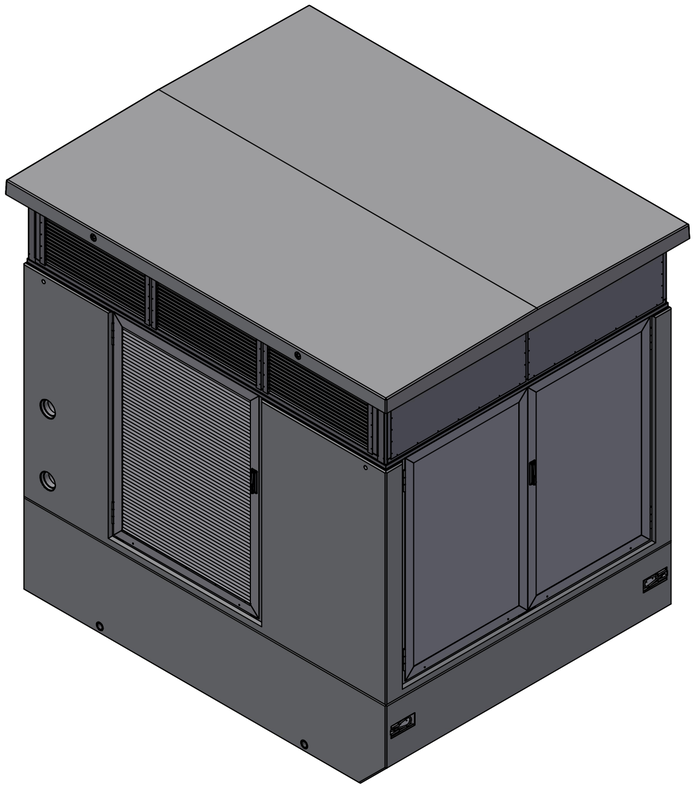

3D-Modell

Pos.	Anzahl	Artikelnummer	Bezeichnung	ZULIEFERER	Größe	Länge	MATERIAL	VOLUMEN	GEWICHT
7	1	37000770	Alutür 700x1100				Alu eloxiert	0 m^3	10 kg
6	1	31004606	Lüfterkranz				Stahl verzinkt	0 m^3	343 kg
5	1	31004510	NS-Vorhangplatte				Edelstahl	0 m^3	48 kg
4	1	37000767	Alutür 2380x1867				Alu eloxiert	0 m^3	90 kg
3	1	37000766	Alutür 2380x1867				Alu eloxiert	0 m^3	42 kg
2	2	37000768	Alutür 1400x1867				Alu eloxiert	0 m^3	52 kg
1	1	30000823-01/05	GBÜ-R3 Typ: G001					5 m^3	10711 kg
			GBÜ-R3 Typ: G001					GESAMTGEWICHT:	11348 kg

TRANSPORTANKER/TRANSPORTSICHERUNG

TRANSPORTANKER	4 x Gewindetransportanker RD42
TRANSPORTSICHERUNG	4 x Ladungssicherungsbox

Kundenzeichnung

Nr.: 26-B-0162-00.0

Maßstab:	Format:	Blatt:
1 : 30	A2	1

Revision:	Datum:	Name:	geändert:

erstellt durch:	erstellt am:	Unterschrift:
MOV	13.03.2026	
interne Freigabe durch:	interne Freigabe am:	Unterschrift:

Projektleiter:

Auftraggeber:

Bauvorhaben, Projekt, Bauort:

GBÜ-R3 Typ: G001
Alu-Einbauteile

Darstellung:

Grundriss, Ansicht, 3D-Modell

GRÄPER

GRÄPER Ahlhorn GmbH & Co. KG
Ida-Gräper-Weg
26197 Ahlhorn
M: info@graeper.de
T: +49 (0) 4435-303-0

Für diese Zeichnung behalten wir uns alle Eigentums- und Urheberrechte vor. Sie darf ohne unsere vorherige Zustimmung weder vervielfältigt noch Dritten zugänglich gemacht werden.